Przekrój typowy jezdni na prostej - odcinek północny

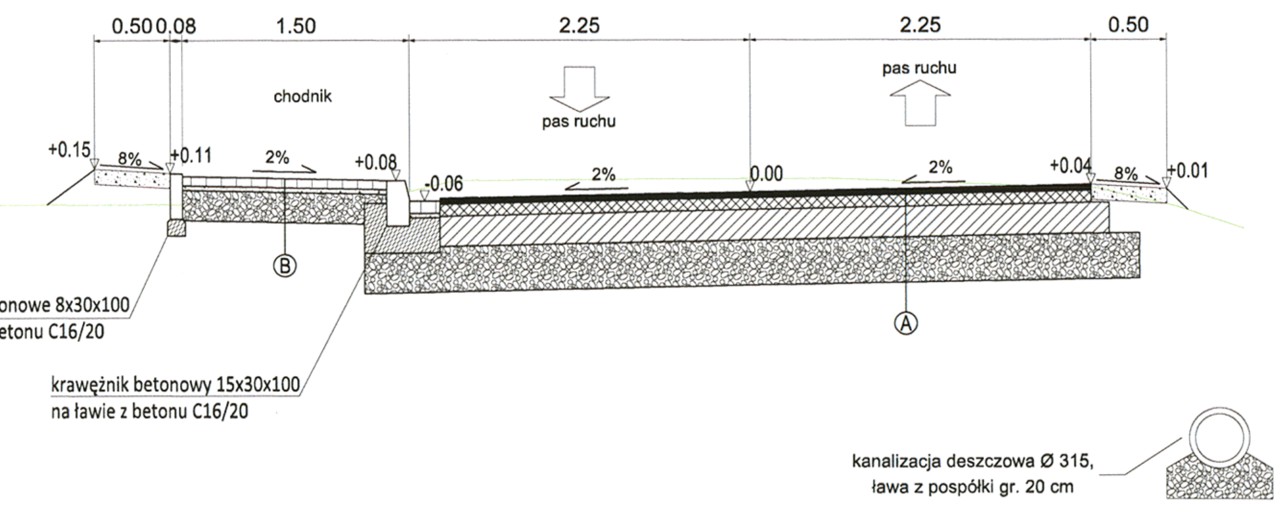

Przekrój typowy jezdni na prostej - odcinek południowy

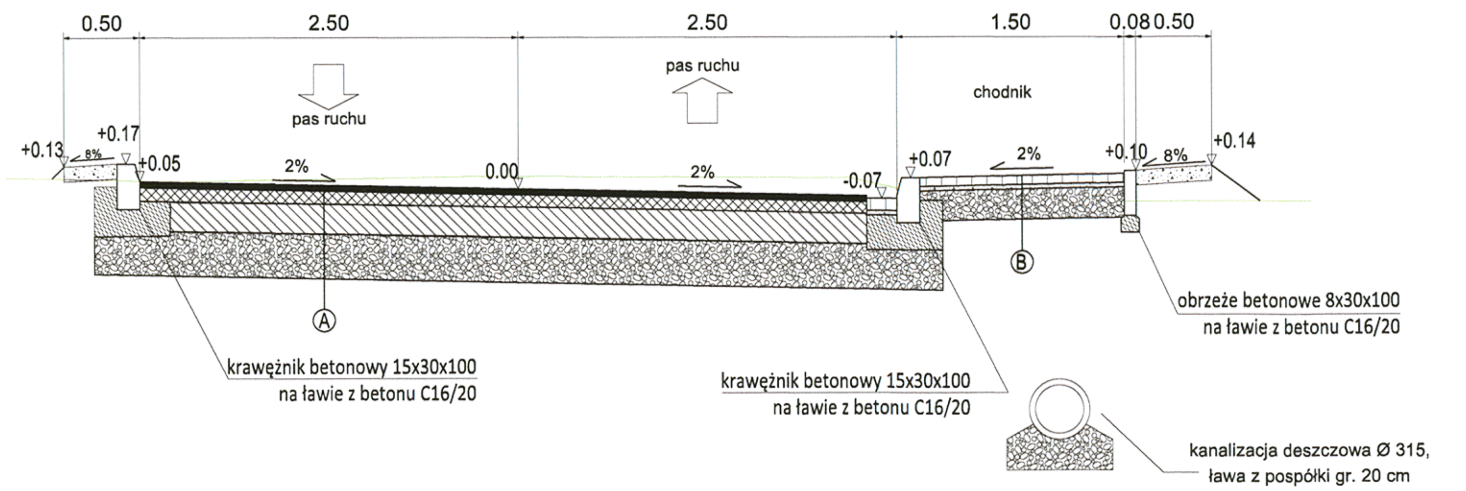

Przekrój typowy parkingu - odcinek północny

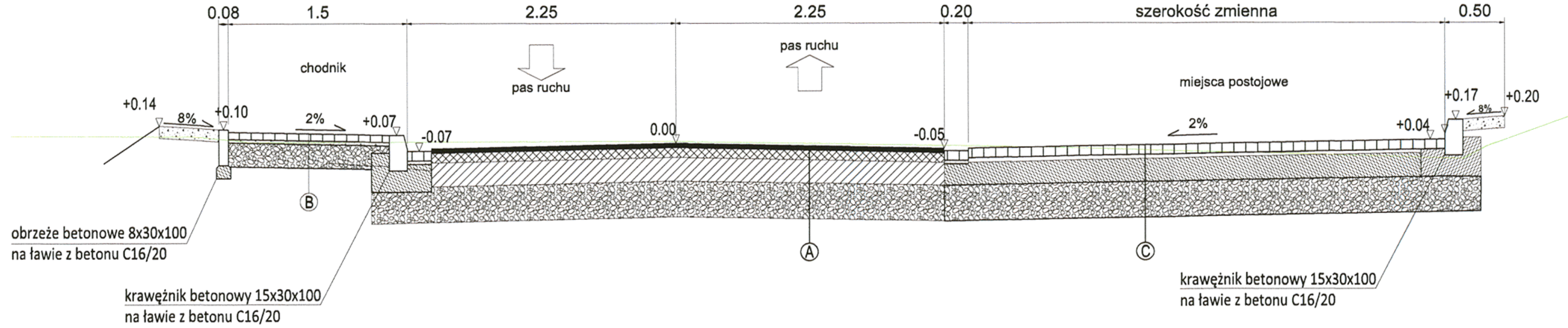

(A)

4cm	- warstwa ścieralna z AC 11S
8cm	- warstwa wiążąca z AW 16W
20cm	- podbudowa pomocnicza z kruszywa łamanego stab. mech.
30cm	- w-wa wzmacniająca z kruszywa naturalnego
	62cm

(B)

8cm	- kostka betonowa
3cm	- podsypka piaskowa
20cm	- podbudowa z kruszywa naturalnego stabilizowanego mechanicznie
	31cm

(C)

8cm	- kostka betonowa
3cm	- podsypka piaskowo-cementowa
20cm	- podbudowa z betonu C16/20
30cm	- wymiana podłoża gruntowego w-wa wzmacniająca z pospółki
	61cm

SZCZEGÓŁ POSADOWIENIA OBRZEŻA skala 1:20

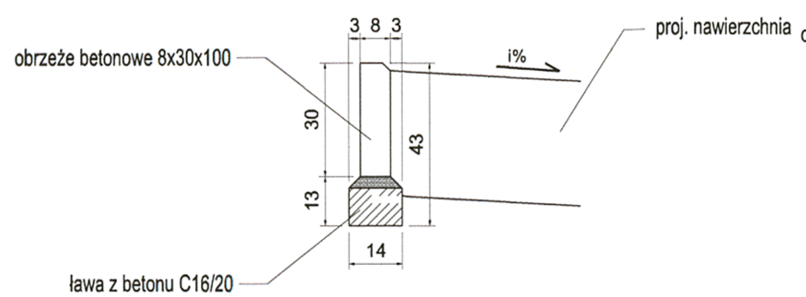

SZCZEGÓŁ POSADOWIENIA OBRZEŻA Z OPOREM skala 1:20

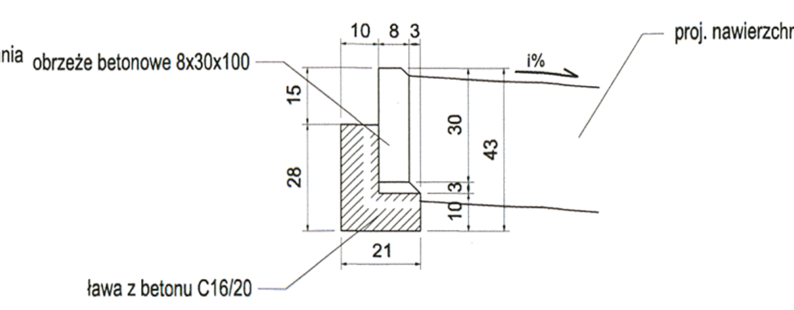

SZCZEGÓŁ POSADOWIENIA KRAWĘŻNIKA skala 1:20

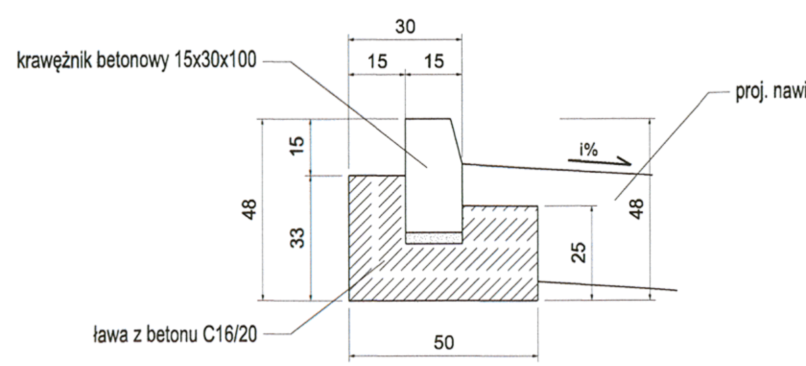

SZCZEGÓŁ POSADOWIENIA KRAWĘŻNIKA ZE ŚCIEKIEM OBNIŻONYM skala 1:20

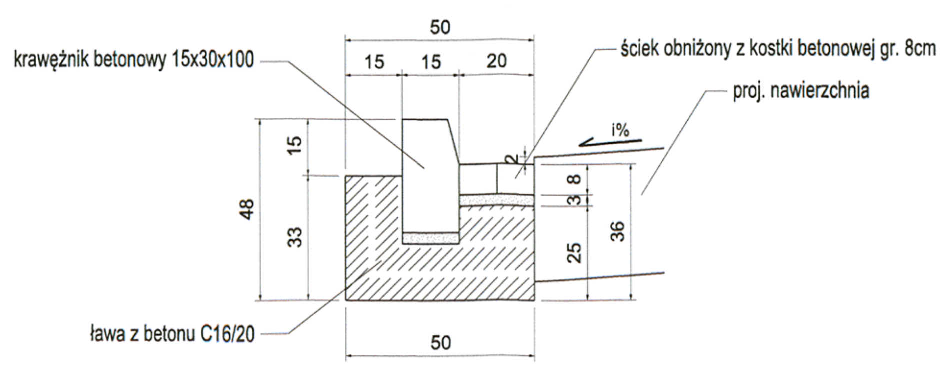

SZCZEGÓŁ POSADOWIENIA KORYTKA MELIORACYJNEGO skala 1:20

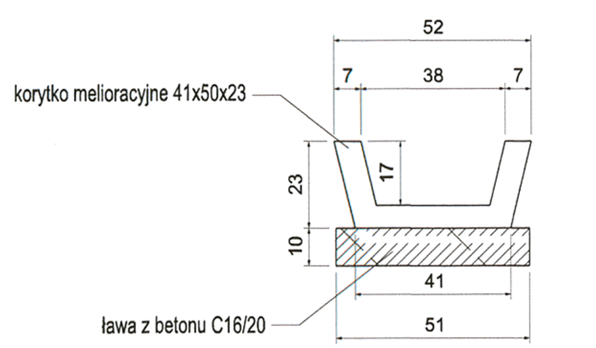

SZCZEGÓŁ POSADOWIENIA KORYTKA ŚCIEKOWEGO MULDOWEGO skala 1:20

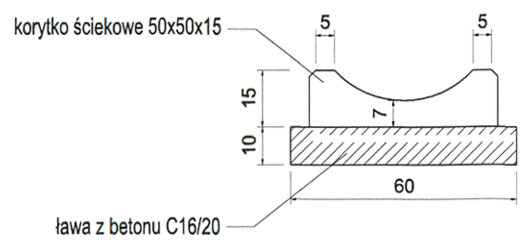

SZCZEGÓŁ BARIERKI OCHRONNEJ skala 1:50

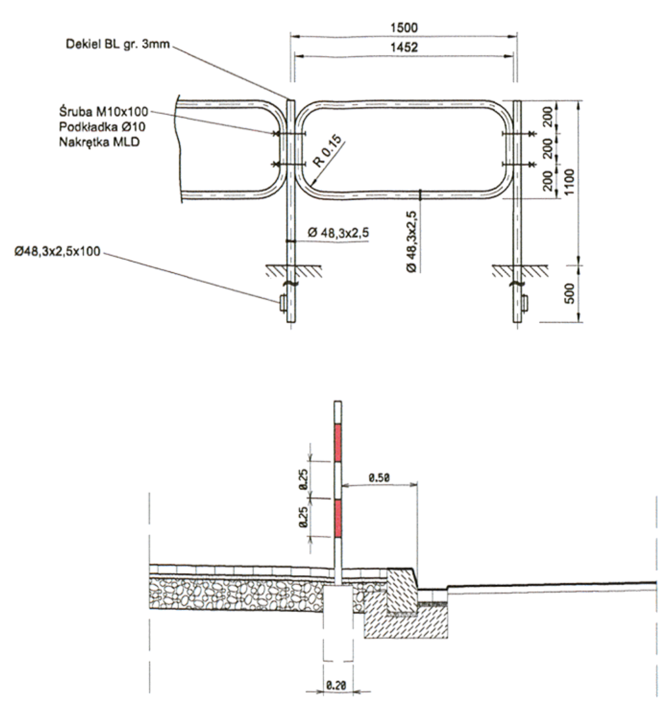

SZCZEGÓŁ STUDNI REWIZYJNEJ Ø1000 skala 1:50

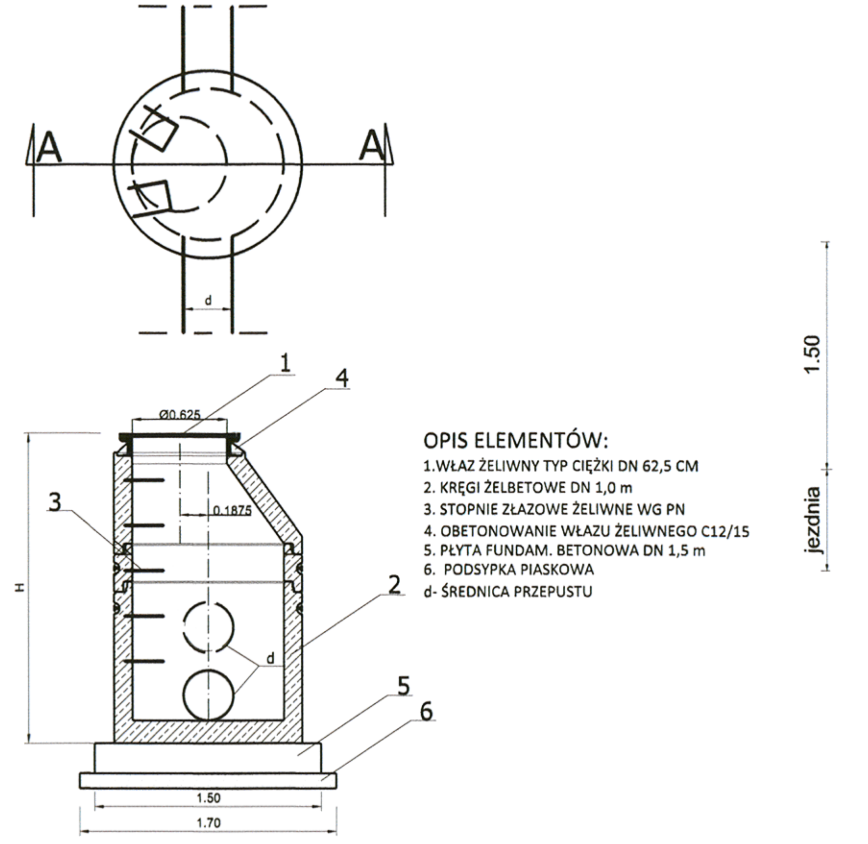

SZCZEGÓŁ WPUSTU ULICZNEGO PODCHODNIKOWEGO skala 1:50

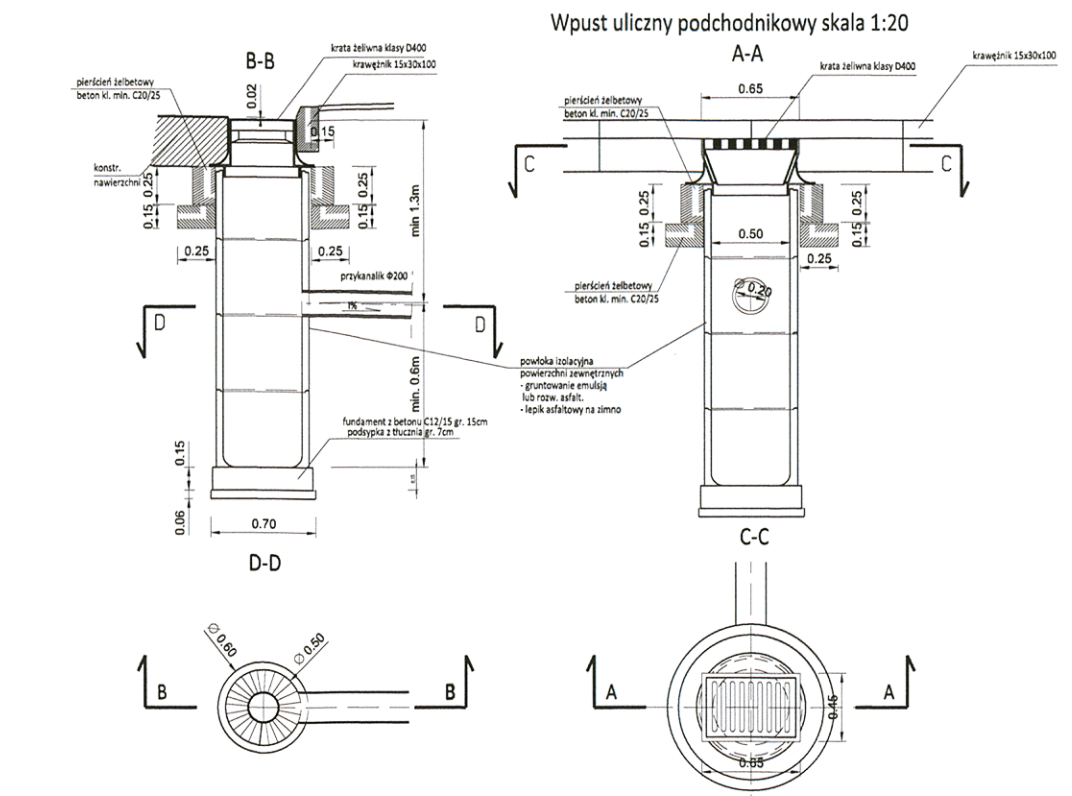

PRZEKRÓJ TYPOWY ZJAZDU INDYWIDUALNEGO skala 1:50

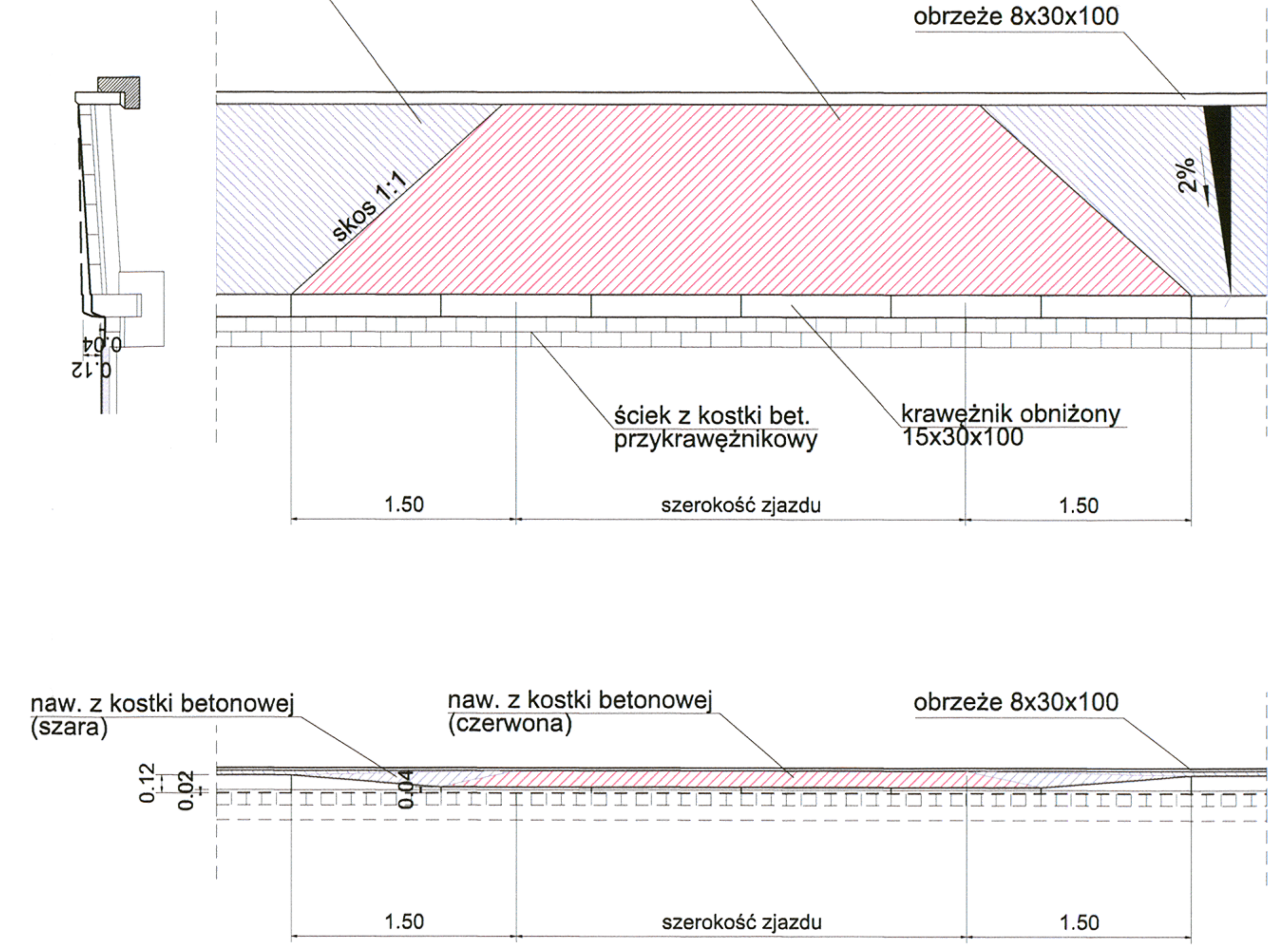

Biuro Projektów: F.U.H. "RENOWA" Krzysztof Waniczek ul. Słoneczna 9 34-440 Kluszkowce tel.693-468-132 biuro.renowa@gmail.com RENOWA	Nazwa Obiektu: **Przebudowa drogi gminnej nr 143, 217, 180 w miejscowości Biczyce Dolne gmina Chełmiec.**
	Adres Obiektu: **Biczyce Dolne**
	Inwestor: **Gmina Chełmiec, ul. Papieska 2, 33-395 Chełmiec**
Skala: **1:50**	Przedmiot Rysunku: **PRZEKROJE TYPOWE**
Nr Rys: **07**	Projektant: **mgr inż. Robert Waniczek nr ewid.343/2002** — Podpis:
Data: **PAŹDZIERNIK 2012**	
Opracowanie: **PROJEKT WYKONAWCZY**	Współpraca: inż. Krzysztof Waniczek, Sławomir Zając